Yepp® maxi

Gebruiksaanwijzing • User instructions • Mode d'emploi • Gebrauchsanweisung • Intrucciones para el uso • Manuale • Brugsanvisning • マニュアル

FRAME FIXATION

26" 28"

No 5

Ø 28-40

max 22 kg 48 lbs

EN 14344

Yepp® accessoires

Make every day a Yeppy day!

www.yepp.nl

www.yepp-abc.com

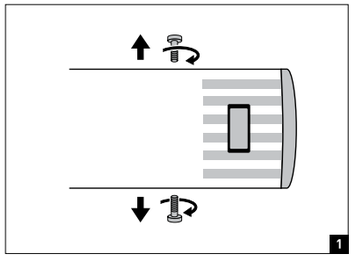

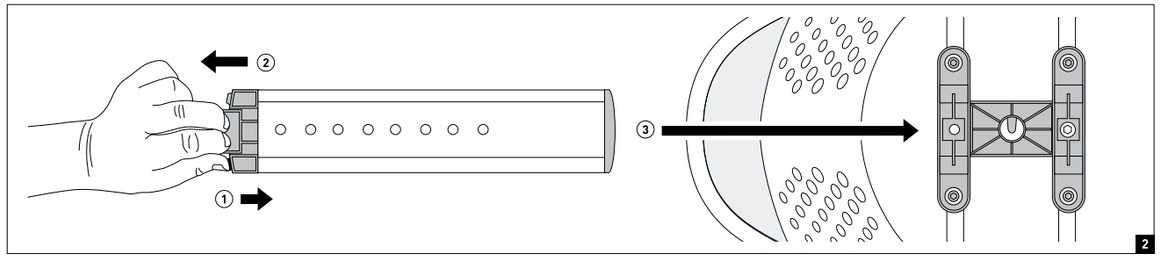

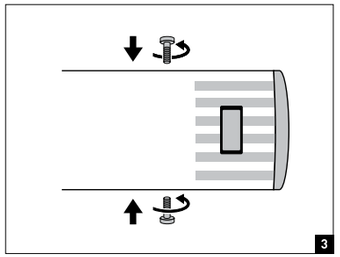

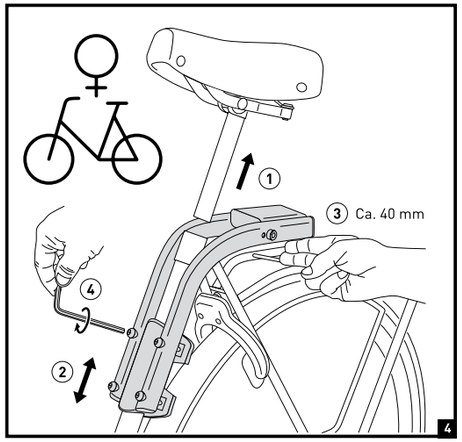

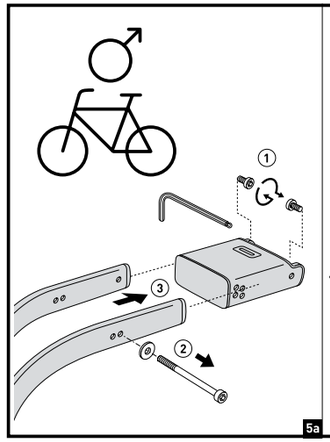

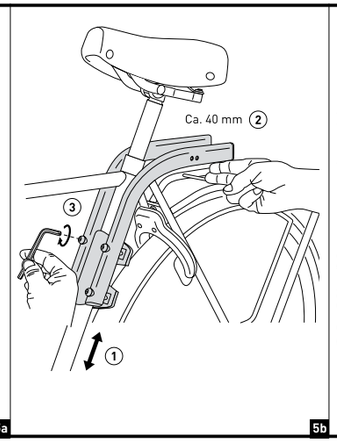

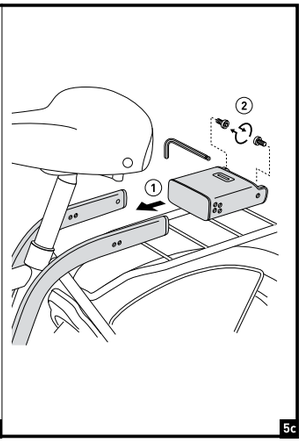

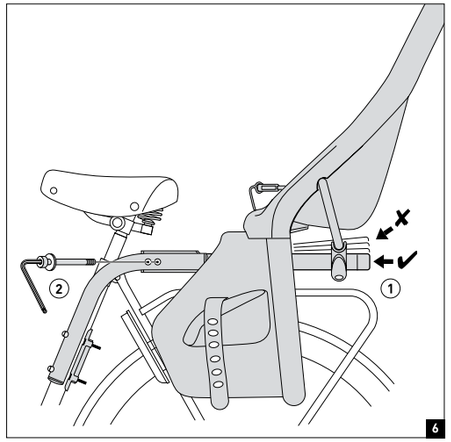

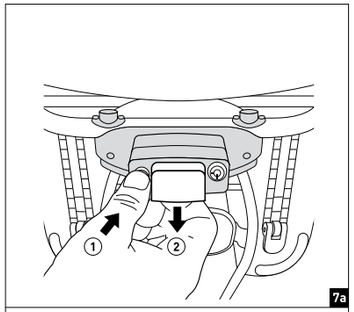

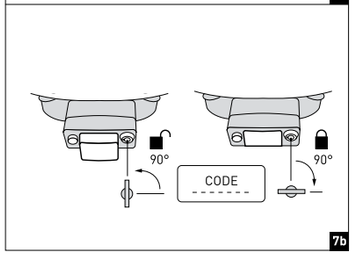

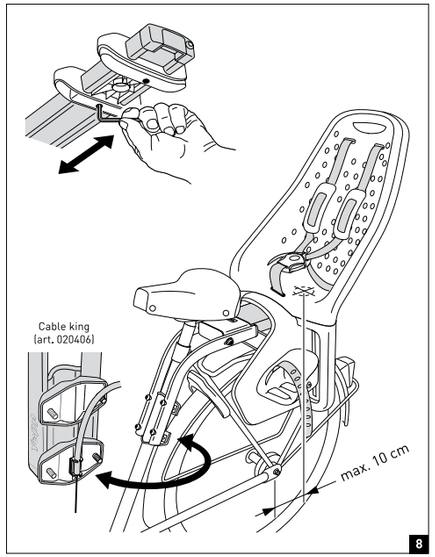

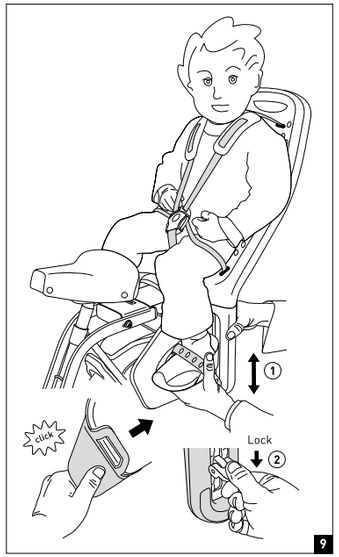

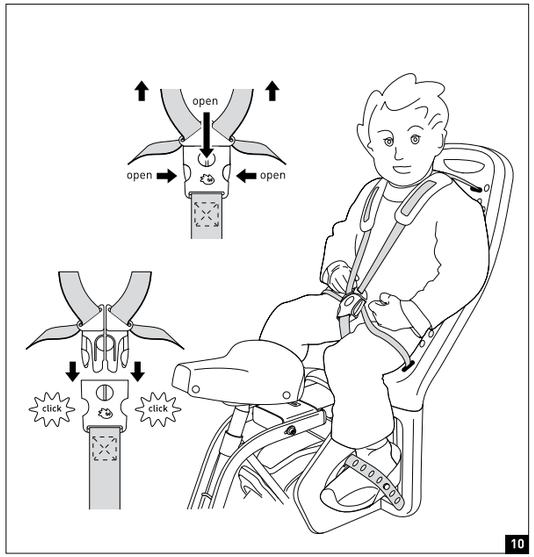

EN-14344
Class A
Max. 22kg

ASTMF-1625

GMG003 [041111]

11

Yepp® awards

EUROBIKE AWARD 2011 — organized by iF

Baby Innovation Award The Netherlands WINNER 2011

2010: good industrial design

reddot design award winner 2009

FIETS INNOVATIE AWARD 2009

www.yepp.nl

ORIGINAL GMG® PRODUCT

GMG bv
Zwanenburgerdijk 348c
1161 NN Zwanenburg
info@yepp.nl
www.yepp.nl

Montageanleitung Yepp Maxi

Der Kindersitz Yepp Maxi ist für den Transport von Kindern bis zu einem Höchstgewicht von 22 kg (ungefähr bis zum Alter von 5 Jahren) geeignet und erfüllt die europäische Prüfnorm EN 14344.
Wir empfehlen Ihnen den Sitz erst dann zu verwenden wenn Ihr Kind minimal die Dauer de Radtour selbständig sitzen kann.
Aufgrund abweichender Sicherheitsbestimmungen darf der Yepp Maxi in den USA und Kanada weder verkauft noch benutzt werden.

Der Yepp Maxi kann mithilfe der mitgelieferten Sattelrohrbefestigung an Runden Stahl Rahmen mit einem Durchmesser von 28-40 mm angebracht werden. Für die Sattelrohrdurchmesser über 35 mm brauchen Sie längeren Bolzen. Der Yepp Maxi passt auf Fahrräder mit 26 und 28 Zoll Reifendurchmesser.
Beachten Sie bitte auch Warnungen und Hinweise in dieser Anleitung.

MONTAGE

A - Bringen Sie den Aluminiumschlitten unter dem Sitz an. Entfernen Sie zunächst die zwei Inbusschrauben an der Seite **(Abb.1)**. Drücken Sie den roten Knopf und ziehen Sie gleichzeitig am Riegel des Schlittens und ziehen Sie den Riegel in die Einheit, von hinten nach vorne **(Abb.2)**. Achten Sie darauf, dass Sie dabei den Riegel ausgezogen lassen. Schieben Sie den Schlitten in die gewünschte Position und ziehen Sie die Schraube in einer der Positionen gut fest (4Nm). Die Position hängt vom Schwerpunkt ab (siehe auch Punkt E). Montieren Sie die zwei Inbusschrauben an der Seite und drehen Sie diese gut fest **(Abb.3)**.
(4Nm).

B - Bringen Sie den Sattelrohradapter auf dem Fahrrad an. Bei einem Damenrad können Sie den Sattel entfernen und den Adapter einfach über den Rahmen setzen **(Abb.4)**. Bei einem Herrenrad erst den Adapterbehälter abmontieren **(Abb.5a)**. Bringen Sie die Sattelrohrbefestigung auf der richtigen Höhe an **(Abb.5b)** und drehen Sie die Schrauben über Kreuz gut fest (5NM). Falls Kabelnocken im Weg sind, können Sie den „Cable King" verwenden **(Abb.8)**, dieser ist getrennt erhältlich (Art. 020406).

C - Drücken Sie den roten Knopf und ziehen Sie gleichzeitig am Riegel des Schlittens und stecken Sie den Adapter hinein, bis es klickt **(Abb.7a)**. Prüfen Sie, ob der Yepp vollständig eingesteckt und fixiert ist, indem Sie daran ziehen. Schließen Sie den Sitz immer ab **(Abb7b)**.

D - Für optimalen Komfort ist der Sitz in vier Positionen verstellbar **(Abb.6)**, wählen Sie die Position, in der der Sitz möglichst horizontal ausgerichtet ist. Falls diese Position nicht/kaum möglich ist, empfehlen wir, dass der Sitz nach hinten etwas ansteigt. Wenn der Sitz nach vorne ansteigt, könnte Ihr Kind herausrutschen.

E - Positionieren Sie den Sitz möglichst weit hinten um Ihrem Kind möglichst viel Platz zu schaffen. Der Schwerpunkt des Sitzes darf nicht weiter als 10 cm hinter der Hinterachse liegen **(Abb.8)**. Gegebenenfalls anpassen.

F - Bringen Sie die zusätzlichen Schutzelemente am Fußschutz für optimalen Schutz an **(Abb.9)**. **Der Yepp Maxi ist jetzt einsatzbereit.**

G - Stellen Sie die Fußstützen auf die korrekte Höhe ein **(Abb.9)**. Bevor Sie die Stützen auf die richtige Höhe einstellen, messen Sie zuerst die Länge der Unterschenkel Ihres Kindes vom Knie bis zur Fußsohle. Dieses Maß muss mit dem Abstand von der Sitzfläche bis zur Unterseite der Fußstützen übereinstimmen. Auf dieser Höhe müssen Sie die Fußstützen montieren.

H - Setzen Sie das Kind in den Sitz, schließen Sie den 5-Punkt-Gurt und stellen Sie die Länge des Gurts auf die korrekte Höhe ein. Diese Einstellung wird durch verschieben der Gurt Einsteller gemacht. Zum Öffnen des Gurts die beiden Halbkreise eindrücken und gleichzeitig beide Seiten eindrücken **(Abb.10)**.

HINWEISE FÜR DEN GEBRAUCH

- Machen Sie eine kurze Probefahrt ohne Kind, um zu kontrollieren, ob alles korrekt montiert wurde und ob der Sitz das Fahren nicht behindert.
- Wenn die Höhe der Fußstützen korrekt eingestellt ist, die Fußriemen schließen. Das Kind darf den Fuß nicht herausziehen können. Beachten Sie jedoch, dass die Fußriemen nicht zu fest um die Füße angebracht sind.
- Die Reinigung des Yepp Maxi ist ganz einfach: Reinigen Sie den Sitz mit lauwarmer Seifenlauge. Verwenden Sie niemals aggressive Reinigungsmittel.
- Wenn Sie noch Fragen zur Montage des Fahrradsitzes haben, wenden Sie sich bitte an Ihren Fachhändler vor Ort.

WARNUNGEN UND SICHERHEITSHINWEISE:

WARNUNG ! Nehmen Sie niemals selbst Änderungen am Sitz vor. Andernfalls erlöschen sämtliche Garantie- bzw. Haftungsansprüche.

- Wenn das Fahrrad auf einem Fahrradträger transportiert werden soll, müssen Sie vorher den Kindersitz vom Fahrrad abnehmen. Durch den Fahrtwind kann der Sitz oder die Befestigung beschädigt werden, wodurch die Sicherheit beeinträchtigt wird.

WARNUNG ! Verwenden Sie den Kindersitz nicht, wenn der Sitz oder Teile des Sitzes Beschädigungen aufweisen. Lassen Sie defekte Teile durch den Fachhandel austauschen.

WARNUNG ! Lassen Sie Ihr Kind im Fahrrad-Kindersitz niemals alleine zurück, wenn Sie Ihr Fahrrad abstellen.

WARNUNG ! Beachten Sie, dass das Fahren mit Kind im Kindersitz das Fahrverhalten beeinflu sen kann, insbesondere in Kurven und beim Anfahren. Verwenden Sie den Yepp Maxi ausschließlich auf Fahrrädern, die für die zusätzliche Belastung geeignet sind. Beachten Sie hierzu die Bedienungsanleitung des Fahrrads oder wenden Sie sich an den Hersteller oder den Fahrradfachhandel.

WARNUNG ! Transportieren Sie im Kindersitz keine Taschen oder anderes Gepäck. Wird zusätzliches Gepäck mit befördert, darf dies die zulässige Maximallast des Fahrrads nicht übersteigen und muss vor dem Fahrer befördert werden.

- Der Yepp Maxi ist nicht geeignet für extreme sportiven Umstanden wie ein *off-road* oder ATB Parcours.
- Bitte beobachten Sie dass die Yepp Maxi immer völlig im Adapter eingesteckt ist. Die Entsperrungschiebe soll immer völlig eingeschoben sein.
- Bitte beobachten Sie dass die Yepp Maxi immer gesichert ist durch das integrierte Schloss im „Lock " Position zu drehen mit dem Sonderschlüssel (fig 7b).
- Machen Sie eine Probefahrt, um zu kontrollieren, ob alles korrekt montiert wurde und ob der Sitz das Fahren nicht behindert.

- Der Yepp Maxi eignet sich ausschließlich für die Anbringung an Fahrradrahmen mit einem Durchmesser von 28-40 mm mithilfe der mitgelieferten Befestigung.
- Verwenden Sie den Yepp Maxi ausschließlich auf Fahrrädern, die für die zusätzliche Belastung geeignet sind. Beachten Sie hierzu die Bedienungsanleitung des Fahrrads oder wenden Sie sich an den Hersteller oder den Fahrradfachhandel.
- GMG BV kann in keiner Weise für Schaden, Fehlfunktion oder Bruch des Rahmens haftbar gemacht werden, wenn dies in Folge von Installation oder Benutzung eines Yepp-Kindersitzes geschieht.
- Schließen Sie immer die Gurte und Fußriemen, auch wenn Sie kein Kind dabei haben.
- Vergewissern Sie sich, dass alle sicherheitsrelevanten Gurte und Riemen straff ansitzen, jedoch ein bequemes Sitzen weiterhin gewährleistet ist.
- Vor Gebrauch des Kindersitzes unbedingt der Sicherheitsgurt anpassen.
- Das Rückhaltesystem ist immer zu benutzen und sicherzustellen, dass das Kind im Sitz gesichert ist
- Legen Sie dem Kind immer die Fußriemen an.
- GMG empfiehlt die Verwendung eines gut sitzenden Kinderhelms.
- Sorgen Sie dafür, dass Ihr Kind stets gut gekleidet, Kälte und regengeschützt ist, wenn Sie es im Sitz mitnehmen. Es sitzt nämlich still, während Sie sich bewegen.
- Verwenden Sie einen guten Doppelfahrradständer.
- Transportieren Sie keine Kinder unter 9 Monaten und unter 9 kg. Verwenden Sie den Sitz erst dann wenn Ihr Kind minimal der Dauer der Radtour selbständig sitzen kann.
- Transportieren Sie niemals zwei Kinder in einem Kindersitz.
- Niemals dem Yepp Maxi heben mit dem Kind darin.
- Der Yepp Maxi ist für die Verwendung auf einem Mofa nicht geeignet, ausgenommen E-bikes wenn sie stabil genug sind, um die zusätzliche Last aufzunehmen. Wenden Sie sich bei Fragen immer an den Hersteller.
- Der Yepp Maxi ist für Fahrräder mit Karbonrahmen nicht geeignet, wenden Sie sich an den Hersteller oder den Fahrradfachhandel für Beratung.
- Kontrollieren Sie, ob sich der Kindersitz in der Sonne zu stark erhitzt hat, bevor Sie das Kind in den Sitz setzen.
- Kontrollieren Sie regelmäßig, ob Ihr Kind inzwischen für den Yepp Maxi nicht zu schwer oder zu groß ist. Das höchstzulässige Gewicht beträgt 22 kg. Für größere Kinder bietet GMG den Yepp Junior an.
- Kontrollieren Sie regelmäßig, ob alle Befestigungselemente ordnungsgemäß festgezogen sind. Alle Befestigungselemente bitte Handfest anziehen.
- Die Lehne des Kindersitzes sollte leicht nach hinten gekippt sein, um ein Herausrutschen des Kindes auszuschließen.
- Kontrollieren Sie, ob die Verwendung des Yepp Maxi in dem Land gesetzlich zulässig ist, in dem Sie den Yepp Maxi verwenden möchten.
- Der Fahrer des Fahrrads, mit dem ein Kind im Yepp Maxi transportiert wird, muss mindestens 16 Jahre alt sein. Die gesetzlichen Regelungen in dieser Hinsicht sind von Land zu Land möglicherweise unterschiedlich.
- Kontrollieren Sie regelmäßig, ob keine Körperteile und/oder Kleidungsstücke in die Nähe sich drehender oder bewegender Teile des Fahrrads gelangen können. So wird vermieden dass beispielweise ein Fuß zwischen die Speichen oder ein Finger in den Bremsmechanismus gelangt.
- Es dürfen keine scharfkantigen Gegenstände vorhanden sind, mit denen das Kind in Berührung kommen könnte. Decken Sie Sattelfeder ab.
- Nach einem Unfall den Kindersitz immer austauschen, auch wenn keine sichtbaren Beschädigungen vorhanden sind.
- Für die Montage an einem zweiten Fahrrad sind zusätzliche Montageblöcke erhältlich.

DE

ZUBEHÖR

Für den Yepp Maxi ist zahlreiches Zubehör erhältlich. Sie finden eine Übersicht auf der Internetseite www.yepp.nl.

GARANTIE

Wir garantieren, dass dieses Produkt gemäß aktueller europäischer Sicherheitsnormen und Qualitätsanforderungen gefertigt wurde und dass dieses Produkt zum Zeitpunkt des Ankaufs durch den Einzelhändler keinerlei Mängel in Zusammensetzung und Herstellung aufwies. Zudem wurde das Produkt während des Produktionsprozesses diversen Qualitätskontrollen unterzogen. Falls trotz unserer Bemühungen innerhalb der Garantiezeit von 24 Monaten ein Material- oder Fabrikationsfehler auftritt (bei normaler, wie in der Gebrauchsanweisung beschriebener Nutzung), verpflichten wir uns die Garantiebedingungen zu respektieren. In diesem Fall bitten wir Sie sich an den Verkäufer zu wenden. Für ausführliche Informationen zu den Garantiebedingungen können Sie sich ebenfalls an den Verkäufer wenden.

Die Garantie ist in den folgenden Fällen ausgeschlossen:

- Bei von der Gebrauchsanweisung abweichender Nutzung und abweichendem Nutzungszweck.
- Wenn das Produkt über einen nicht anerkannten Händler zur Reparatur angeboten wird.
- Wenn das Produkt nicht mit dem originalen Verkaufsbon (über Händler und/oder Importeur) dem Hersteller angeboten wird.
- Wenn Reparaturen von einem dritten oder nicht anerkannten Verkäufer durchgeführt werden.
- Wenn der Defekt Folge einer falschen, nicht sorgfältigen Nutzung oder Wartung oder von Verwahrlosung ist oder durch Stoßschaden an Stoff und/oder Gestell entstanden ist.
- Wenn es sich um normalen Verschleiß der Einzelteile handelt, die man bei täglichem Gebrauch eines Produktes erwarten kann.

Ab wann?
Die Garantiezeit beginnt mit Ankaufdatum des Produkts.
Für welchen Zeitraum?
Für einen Zeitraum von 24 aufeinanderfolgenden Monaten. Die Garantie gilt ausschließlich für den ersten Eigentümer und ist nicht übertragbar. **Was müssen Sie tun?**
Beim Ankauf des Produkts muss der Kaufnachweis sorgfältig aufbewahrt werden. Das Kaufdatum muss deutlich auf dem Kaufnachweis sichtbar sein. Bei Problemen oder Defekten müssen Sie sich an den Verkäufer wenden. Umtausch oder Rücknahme können nicht eingefordert werden. Reparaturen berechtigen nicht zur Verlängerung der Garantiezeit. Produkte, die direkt an den Hersteller zurückgeschickt werden, erhalten keine Garantieleistung. Diese Garantiebestimmung entspricht der europäischen Richtlinie 99/44/EG vom 25. Mai 1999.

Garantieangaben:

	< 6 Monate nach Kaufdatum	> 6 Monate nach Kaufdatum
Verfärbung	✓	**?**
Rost	✓	**?**
Gurtverschleiß	✓	**?**
Fußschalen	✓	**?**
	✓ = Garantie	**?** = Garantie möglich nach Beurteilung

Modeländerungen vorbehalten.

GMG bv
Zwanenburgerdijk 348c - 1161 NN Zwanenburg - The Netherlands
www.yepp.nl